Technische Informationen

Schachtabdeckung **P**ersonen begehbar **A**luminium

Artikel: SPA-GT2S

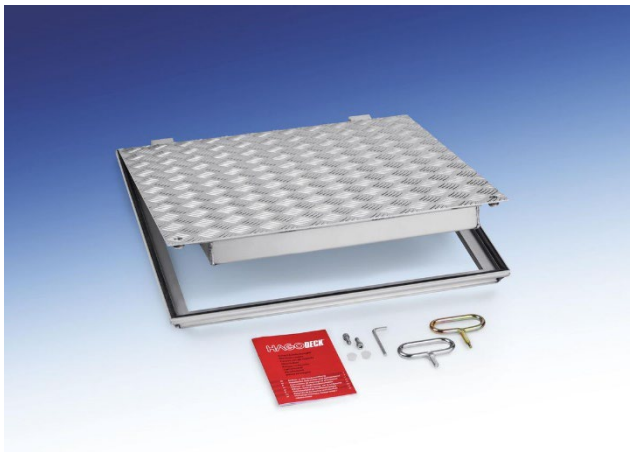

Einsatzempfehlung:
Besonders geeignet für Schächte im Innen- und Außenbereich, wo Korrosionsbeständigkeit und / oder geringes Gewicht von großem Vorteil sind. Dank eines eingebauten Scharniers und des leichten Deckels, kann die Abdeckung von einer Person geöffnet werden.

Belastung:
- Personen begehbar - Belastungsklasse A
- Prüfkraft 15 kN (1,5 t) EN 124

Material:
- Zarge aus Aluminium-Strangpressprofil
- Deckel aus Aluminium-Raupenblech 3 / 4,5 mm
- Verstärkung der Unterseite aus Aluminium
- Edelstahl-Schrauben

Ausführung:
- geruch- und wasserdicht
- mit Scharnier
- gut chemikalienbeständige Spezialdichtung
- rostfrei
- geringes Gewicht
- mit Aushebe- bzw. Öffnungsschlüssel

Schachtabdeckung

SPA-GT2S

1 Zarge
2 Platte
3 Dichtung
4 Innensechskantschraube (Edelstahl)
5 Hülse
6 Abdeckkappe (Kunststoff)
7 Scharnier
8 Spritzteil (Kunststoff)
9 Vierkantmutter (Edelstahl)
10 Fallschutzvorrichtung

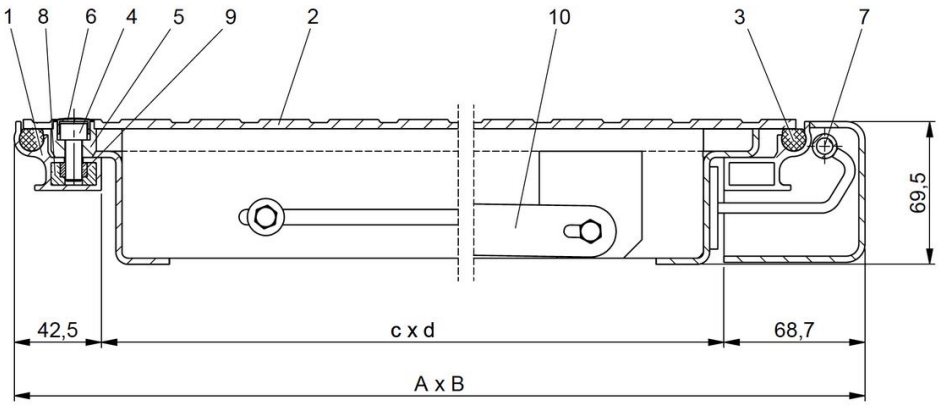

Nenngröße	Außenmaß A x B	Innenmaß c x d	Gewicht	Artikelnr.
600 x 600	685 x 711	600 x 600	ca. 10 kg	SPA-GT2S-0600x0600
800 x 600	885 x 711	800 x 600	ca. 12 kg	SPA-GT2S-0800x0600
800 x 800	885 x 991	800 x 800	ca. 15 kg	SPA-GT2S-0800x0800
1000 x 600	1085 x 711	1000 x 600	ca. 14 kg	SPA-GT2S-1000x0600
1000 x 800	1085 x 911	1000 x 800	ca. 17 kg	SPA-GT2S-1000x0800
1000 x 1000	1085 x 1111	1000 x 1000	ca. 21 kg	SPA-GT2S-1000x1000

Sondergrößen auf Anfrage